ОПРОСНЫЙ ЛИСТ ДЛЯ ПОДБОРА УРОВНЕМЕРОВ

1. СВЕДЕНИЯ О ЗАКАЗЧИКЕ:

Ф.И.О

Должность: | Телефон/факс:

Организация: | E-mail:

Город: | Дата заполнения:

Конечный заказчик: | Регион эксплуатации:

Позиция: | Количество:

2. ПРЕДПОЧТИТЕЛЬНЫЙ ТИП УРОВНЕМЕРА:

☐ Радарный уровнемер ☐ Волноводный уровнемер

3. УСЛОВИЯ ПРОЦЕССА:

Тип измеряемой среды ☐ Жидкость ☐ Сыпучий продукт ☐ Пульпа

Описание тех. процесса:

Название среды (состав):

Плотность среды: кг/м3 Вязкость: сСт при температуре °C

Агрессивность среды: ☐ не агрессивная ☐ слабо агрессивная ☐ агрессивная

Диэлектрическая проницаемость: ☐ < 1.6 ☐ 1.6-1.8 ☐ 1.8-2 ☐ 2-3 ☐ 3-10 ☐ > 10

Давление процесса, МПа: мин. норм. макс. ☐ атм.

Температура процесса, °C: мин. норм. макс.

Температура окр. среды (в месте монтажа датчика), °C: мин. норм. макс.

Скорость измерения уровня, мм/с: при наливе при сливе

Информация по жидким и пастообразным средам:

Турбулентность процесса: ☐ отсутствует ☐ слабая ☐ сильная

Причина турбулентности: ☐ перемешивание ☐ завихрения ☐ слив/налив

Пена присутствует: ☐ нет ☐ периодически ☐ постоянно Примерная толщ.слоя мм

4. ПРИСОЕДИНЕНИЕ К ПРОЦЕССУ:

Резьбовое исполнение

☐ Резьба G 1½" ☐ Резьба G ¾" ☐ Резьба G 2" ☐ Резьба G 3" ☐ Резьба G 3½"

☐ Резьба NPT ¾" ☐ Резьба NPT 1½" ☐ Другое

Материал резьбового присоединения

☐ Сталь 304L ☐ Сталь 316L ☐ PP ☐ PTFE

Фланцевое исплолнение

Стандарт фланцев: ☐ ГОСТ 33259-2015 ☐ DIN 2566 ☐ ANSI/ASMI B16.5 ☐ EN 1092-1

Исполнение:

Размер фланца:

☐ DN40 ☐ DN80 ☐ DN150
☐ DN50 ☐ DN100 ☐ DN200
☐ DN65 ☐ DN125 ☐ DN250

Ответный фланец: ☐ Исполнение: _____

Материал фланца:

☐ Сталь 304L или аналог ☐ Сталь 20
☐ Сталь 316L или аналог ☐ PTFE*
☐ Сталь 12Х18Н10Т ☐ PP*

Универсальный (поворотный) фланец* ☐

** Опция. Толщина фланца 12мм.*

5. КОНСТРУКЦИЯ И ОПЦИИ УРОВНЕМЕРА:

Диапазон измерения: _____

Допустимая погрешность, мм: _____

Требования к взрывозащите:

☐ Общепромышленное исполнение ☐ Взрывонепроницаемая оболочка (1Ex db IIC T6 Gb)
☐ Искробезопасные цепи (0Ex ia IIC T6 Ga X) ☐ Искробезопасные цепи и Взрывонепроницаемая оболочка (1Ex db [ia Ga] IIC T6 Gb X)

Материал корпуса/Степень защиты:

☐ Алюминий/IP68* ☐ Двухкамерный алюминий/IP68 ☐ Сталь 316L/IP68
☐ Пластик/IP67 (температура процесса до 100°C)* ☐ Двухкамерный сталь 304L/IP68 ☐ Двухкамерный сталь 316L/IP68

**Только для общепромышленного исполнения и Искробезопасные цепи (0Ex ia IIC T6 Ga X)*

Электрическое подключение:

Резьба кабельного ввода:

☐ M20x1,5 ☐ ½ NPT

Материал кабельного ввода:

☐ никелированная латунь ☐ нержавеющая сталь ☐ пластик (⌀6-12мм)

Кабельный ввод:

☐ Кабельный ввод под небронированный кабель 6-12 мм
☐ Кабельный ввод под небронированный кабель 6,5-14 мм
☐ Кабельный ввод под бронированный кабель, d вн. 6-12 мм, d нар.9,5-16 мм
☐ Кабельный ввод под небронированный кабель 6-12 мм в металлорукаве с внутр. диам. 14 мм
☐ Кабельный ввод под небронированный кабель 6,5-13,0 мм в металлорукаве с внутр. диам. 15,6 мм
☐ Кабельный ввод под небронированный кабель 6,5-14 мм в металлорукаве с внутр. диам. 18,0 мм
☐ Кабельный ввод под небронированный кабель 6,5-14 мм в металлорукаве с внутр. диам. 20,0 мм
☐ Специальное исполнение _____

Выходной сигнал:

☐ 4-20мА/24 В пост. тока/ 2-х проводная схема подключения ☐ 4-20мА+HART/24 В пост. тока/ 2-х проводная схема подключения
☐ 4-20мА/24 В пост. тока/ 4-х проводная схема подключения ☐ 4-20мА+HART /24 В пост. тока/ 4-х проводная схема подключения
☐ 4-20мА/220 В перем. тока/ 4-х проводная схема подключения ☐ 4-20мА+HART /220 В перем. тока/ 4-х проводная схема подключения
☐ RS485/Modbus /6-30 В пост. тока ☐ 4-20мА+RS485/Modbus 6-30 В пост. тока

Функция BLUETOOTH: ☐ Да ☐ Нет

Наличие дисплея: ☐ Да ☐ Нет

Табличка с обозначением позиции: ☐ _____

Наличие продувки для удаления прилипающих твердых частиц: ☐

6. ДАННЫЕ О РЕЗЕРВУАРЕ (БУНКЕРЕ):

Тип резервуара:

☐ резервуар вертикально стоящий (РВС) ☐ резервуар горизонтально стоящий (РГС)
☐ бункер (силос) с конусной частью внизу ☐ резервуар нестандартной конструкции

Параметры резервуара: ☐ открытый резервуар ☐ закрытый резервуар ☐ вентилируемый резервуар

Объем резервуара: _____ м3

Имеются ли внутри резервуара какие-либо конструкции? ☐ нет ☐ перегородки ☐ мешалка

☐ термоэлементы ☐ лестница ☐ другое _____

Расположение загрузочного отверстия: ☐ A ☐ B ☐ другое _____

Расположение разгрузочного отверстия: ☐ C ☐ D ☐ другое _____

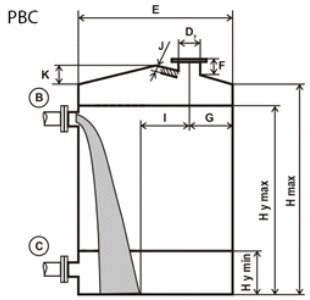

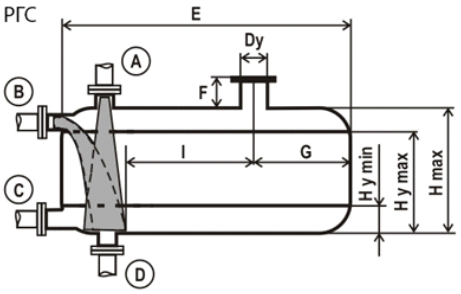

Hmax	Высота резервуара, мм	
H y min	Нижний предел измерений, мм	
H y max	Верхний предел измерений, мм	
E	Диаметр (длина) резервуара, мм	
K	Высота конусной части, мм	
J	Высота перекрытия резервуара, мм	
Имеется ли посадочное место под уровнемер?		

☐ да* ☐ нет

* Если посадочное место имеется, заполните поля ниже:		
Dy	Диаметр условного прохода установочного патрубка, мм	
F	Высота патрубка, мм	
G	Расположение патрубка относительно вертикальной стенки резервуара, мм	
I	Расположение патрубка относительно ближней границы потока продукта, мм	

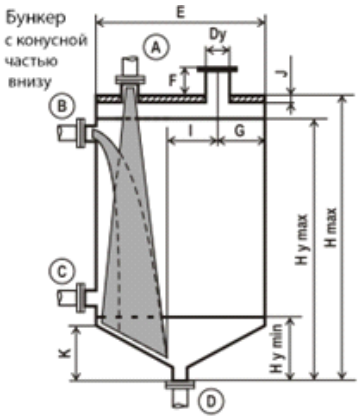

7. ГЕОМЕТРИЧЕСКИЕ РАЗМЕРЫ ВЫНОСНОЙ КАМЕРЫ:

1	Ду выносной камеры/байпаса, мм:	
2	Расстояние от фланца до оси отвода, мм:	
3	Межосевое расстояние (диапазон измерений):	
4	Высота камеры, мм:	
5	Ду отвода, мм:	
6	Ду отвода, мм:	

Материал камеры: _____

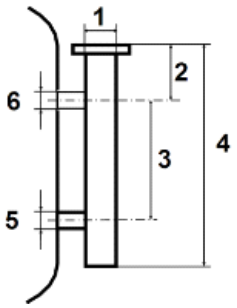

8. ТЕРМОЧЕХОЛ:

Наличие термочехла: ☐ Требуется ☐ Не требуется

Смотровое окно: ☐ Требуется ☐ Не требуется

Обогрев термочехла: ☐ Требуется ☐ Не требуется

9. ДОПОЛНИТЕЛЬНЫЕ ТРЕБОВАНИЯ:

Укажите Ваши дополнительные требования (если имеются):

_____

Если Ваш технологический резервуар или емкость имеет сложную конструкцию, внутреннее оборудование или другие особенности, необходимо совместно с заполненным опросным листом направить эскиз или чертеж Вашего резервуара с указанием размеров, приведенных на чертеже Примера вверху.
Пожалуйста, отметьте предпочтительные места для установки уровнемеров, внутренние конструкции (расположение мешалок, лестниц, перегородок, термоэлементов, если таковые имеются), места ввода наливного и сливного трубопроводов и их внутренние диаметры.