THERMASGARD® RTM 1

Преобразователь температуры в помещении измерительный, калибруемый, с переключением между несколькими диапазонами и активным выходом

S+S REGELTECHNIK

Калибруемый измерительный преобразователь температуры в помещении **THERM**ASGARD® **RTM 1**, с аналоговым выходом, на выбор с дисплеем (для отображения измеренной температуры) или без дисплея, в элегантном корпусе из пластика с защелкивающейся крышкой, низ с четырьмя отверстиями, для закрепления на вертикально или горизонтально установленных коробках, с шаблоном отверстия под открытый ввод кабеля, или же в корпусе из высококачественной стали (нижняя и верхняя корпусные детали — стальные, крышка на винтах), антивандальное исполнение, например, для школ, общежитий и общественных помещений. Датчик служит для измерения / отображения температуры в закрытых, сухих помещениях, в жилых, офисных и торговых помещениях.

RTM 1

ТЕХНИЧЕСКИЕ ДАННЫЕ

Напряжение питания:	24 В перем. / пост. тока (±10 %) для варианта U 15...36 В пост. тока для варианта I, зависит от нагрузки, стабилизированное, остаточная пульсация ±0,3 В
Нагрузка:	R_a (Ом) = (U_b - 14 В) / 0,02 А для варианта I
Сопротивление нагрузки:	R_L > 5 кОм для варианта U
Потребляемая мощность:	< 1,0 Вт / 24 В пост. тока; < 2,2 В·А / 24 В перем. тока
Чувствительный элемент:	Pt1000, DIN EN 60751, класс Б
Диапазон измерения:	**переключение между 8 диапазонами измерения** см. таблицу (опционально — другие диапазоны измерения) рабочий диапазон: –30...+70 °C **с ручной коррекцией нуля (±10 K)**
Погрешность (температура):	обычно ±0,2 K при +25 °C
Выход:	0–10 В или 4 ...20 мА
Температура окружающей среды:	–30 ...+70 °C (измерительный преобразователь)
Тип подключения:	по двух- или трехпроводной схеме
Монтаж / подключение:	при помощи винтов
Корпус:	пластик, акрилонитрил-бутадиенстирол (ABS), цвет — чистый белый (аналогичен RAL 9010), опционально — из высококачественной стали **V2A** (1.4301)
Размеры:	85 x 85 x 27 мм (Baldur 1) 75 x 75 x 25 мм (высококачественная сталь)
Электрическое подключение:	0,14–1,5 мм², по винтовым зажимам
Монтаж:	настенный монтаж или на монтажной коробке Ø 55 мм, низ с четырьмя отверстиями, для закрепления в вертикально или горизонтально установленных коробках для подвода кабеля сзади, с шаблоном отверстия под открытый ввод кабеля сверху или снизу
Допустимая относительная влажность воздуха:	< 95 %, без конденсата
Класс защиты:	III (согласно EN 60 730)
Степень защиты:	**IP 30** (согласно EN 60 529)
Нормы:	соответствие CE-нормам, электромагнитная совместимость согласно EN 61326, директива 2014 / 30 / EU «Электромагнитная совместимость»
Опционально:	**Дисплей с подсветкой**, двухстрочный, вырез 36 x 15 мм (ширина x высота), для индикации **фактической температуры** и **самодиагностики** (обрыв датчика, короткое замыкание датчика) см. начало главы!

Диапазоны измерения (настраиваемые)	DIP 1	DIP 2	DIP 3
–20 °C...+150 °C	**ON**	**ON**	**ON**
–50 °C... +50 °C	OFF	**ON**	**ON**
–20 °C... +80 °C	**ON**	OFF	**ON**
–30 °C... +60 °C	OFF	OFF	**ON**
0 °C... +40 °C	**ON**	**ON**	OFF
0 °C... +50 °C*	OFF	**ON**	OFF
0 °C...+100 °C	**ON**	OFF	OFF
0 °C...+150 °C	OFF	OFF	OFF

* (default / фиксированная настройка с дисплеем)

Индикация и самодиагностика — **RTM 1 - U - Дисплей** / **RTM 1 - I - Дисплей**

Стандартный

Обрыв датчика

Короткое замыкание датчика

Трехпроводное подключение — **RTM 1 - U** **без дисплея**

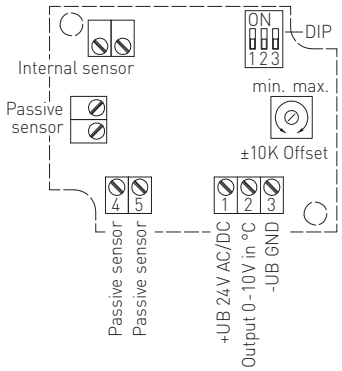

Двухпроводное подключение — **RTM 1 - I** **без дисплея**

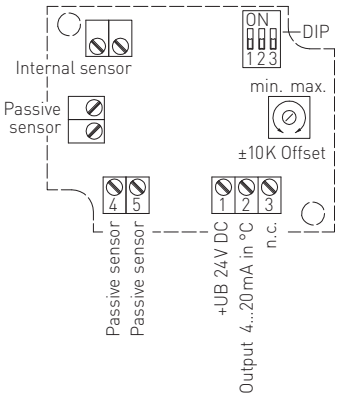

Двух- или трехпроводное подключение — **RTM 1 - xx** **с дисплеем**

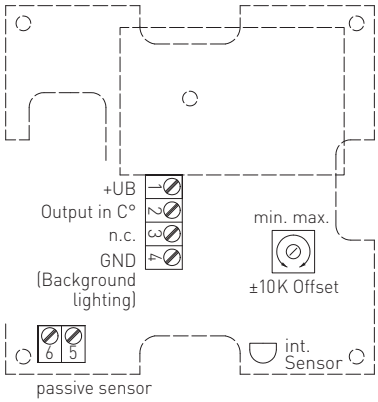

S+S REGELTECHNIK

Преобразователь температуры в помещении измерительный, калибруемый, с переключением между несколькими диапазонами и активным выходом

Габаритный чертеж — Корпус **Baldur 1**

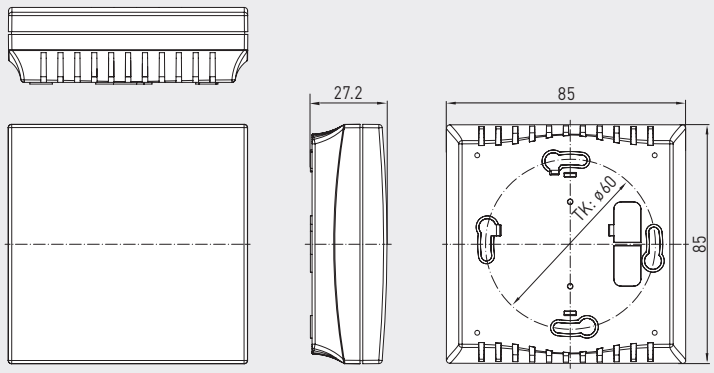

RTM 1
с дисплеем

Габаритный чертеж — Корпус из высококачественной стали

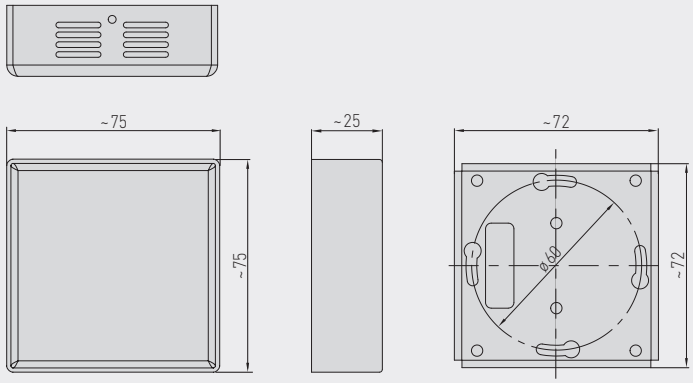

RTM 1
(высококачественная сталь)

Зависимость выходного напряжения от выходного тока

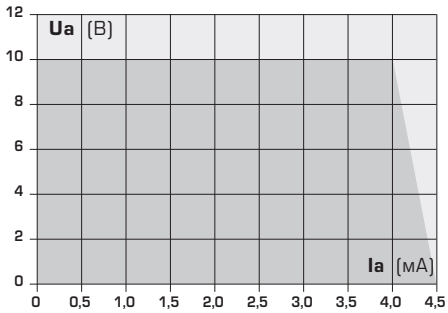

THERMASGARD® RTM 1 Преобразователь температуры в помещении измерительный

Тип / WG01	Чувств. элемент	Выход	Комплектация	Дисплей	Арт. №
RTM1-U					**IP 30, вариант U**
RTM1-U	Pt1000	0–10 В	–		1101-41A1-0000-200
RTM1-U **LCD**	Pt1000	0–10 В	Дисплей *	■	1101-41A1-2000-200
RTM1-U VA	Pt1000	0–10 В	корпус из высококач. стали **V2A** (1.4301)		1101-4151-0000-200
RTM1-I					**IP 30, вариант I**
RTM1-I	Pt1000	4...20 мА	–		1101-41A2-0000-200
RTM1-I **LCD**	Pt1000	4...20 мА	Дисплей *	■	1101-41A2-2000-200
RTM1-I VA	Pt1000	4...20 мА	корпус из высококач. стали **V2A** (1.4301)		1101-4152-0000-200
Дополнительная плата:	опционально — другие диапазоны измерения				
Примечание:	* В комплектации с дисплеем диапазон измерения зафиксирован между 0...+50 °C.				