KYMASGARD® AFTF-HK-FSE

Многофункциональный беспроводной наружный датчик для измерения влажности, температуры и освещенности, с солнечным элементом

NEW

S+S REGELTECHNIK

Многофункциональный наружный датчик **KYM**ASGARD® **AFTF-HK-FSE** оснащен безбатарейным передающим радиоустройством, не требующим обслуживания, и предназначен для открытой установки. Выработка энергии осуществляется за счет преобразования окружающего света в электрическую энергию с использованием солнечного генератора. Датчик предназначен для измерения наружной температуры, влажности и освещенности и передачи измеренных значений по радиоканалу исполнительным устройствам и приемникам / шлюзам.

AFTF-HK-FSE



ТЕХНИЧЕСКИЕ ДАННЫЕ

Принцип работы:	выработка энергии посредством солнечного генератора; безбатарейный, не требует обслуживания (опциональный режим работы на батарейках)
Беспроводная технология:	протокол EnOcean, модуляция ASK, 868 МГц, передаваемая мощность макс. 10 мВт, тип телеграмм 4BS
Каналы:	один для температурных данных, один для влажности, один для освещенности
Передающий радиомодуль:	EnOcean Dolphin
Частота измерений:	настраиваемая, 1 с / 10 с / 100 с
Интервал между сеансами передачи:	настраиваемый, типично — каждые 100 с при изменении измеряемого значения, статусная радиотелеграмма прим. каждые 16 минут
Дальность передачи:	внутри зданий в среднем 30–100 м, снаружи до 300 м
ВЛАЖНОСТЬ	
Рабочий диапазон влажности:	0...100 % отн. вл.
Погрешность (влажность):	обычно **±2,0** % (20...80 % отн. вл.) при +25 °C, иначе ±3,0 %
ТЕМПЕРАТУРА	
Рабочий диапазон температур:	–25...+40 °C
Погрешность (температура):	обычно ±0,2 K при +25 °C
ОСВЕЩЕННОСТЬ	
Рабочий диапазон освещенности:	**переключение между несколькими диапазонами** 0...1000 лк/ 10...100 клк
Погрешность (освещенность):	обычно ±50 лк (при 0...1000 лк) / ±250 лк (при 10...100 клк)
Корпус:	пластик, устойчивый к ультрафиолетовому излучению, полиамид, 30 % усиление стеклянными шариками, с быстрозаворачиваемыми винтами (комбинация шлиц /крестовый шлиц), цвет — транспортный белый (аналогичен RAL 9016), прозрачная крышка!
Размеры корпуса:	72 × 64 × 43,3 мм (Тур 1)
Защитная трубка:	**из высококачественной стали V2A** (1.4301), Ø=16 мм, NL=55 мм
Защита чувствительного элемента:	**пластиковый** спеченный фильтр, Ø 16 мм, L = 35 мм, сменный (опционально — **металлокерамический** фильтр, Ø 16 мм, L = 32 мм)
Окружающая температура:	–25...+60 °C
Температура хранения:	–25...+60 °C
Допустимая влажность воздуха:	0...90 % отн. влажн., без конденсата
Класс защиты:	III (согласно EN 60730)
Степень защиты:	IP65 (согласно EN 60529)
Нормы:	соответствие нормам EC согласно директиве 2014 / 30 / EU «Электромагнитная совместимость» и директиве о радио- и телекоммуникационном оборудовании 2014 / 53 / EU

SF-M
Металлокерамический фильтр (опция)



Габаритный чертеж

AFTF-HK-FSE

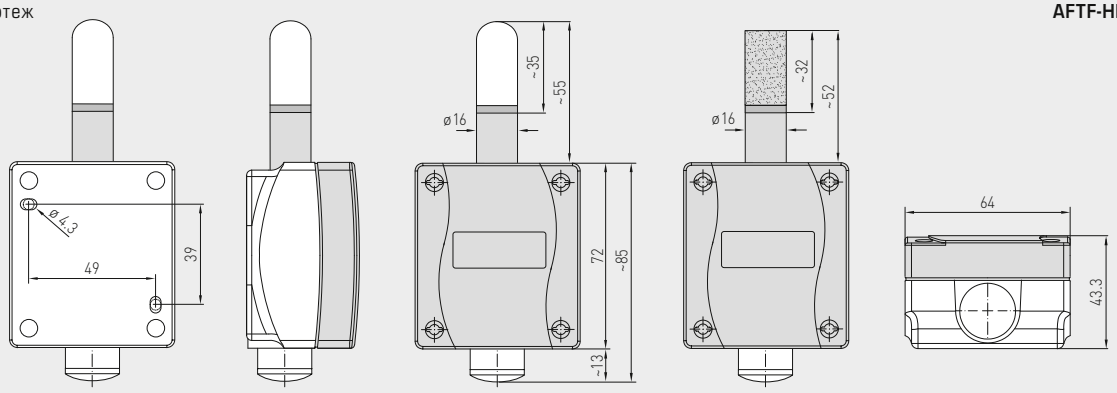

KYMASGARD® AFTF-HK-FSE Беспроводной наружный датчик для измерения влажности, температуры и освещенности

Тип / WG02	Число каналов	Диапазоны измерения температура	отн. влажность	освещенность	Арт. №
AFTF-HK-FSE				(переключаемый)	
AFTF-HK-FSE	3	–25...+40 °C	0...100 % отн. влажн.	0...1000 лк / 10...100 клк	1801-1140-1000-000
Совместимость		Обзор см. в начале раздела			