KINASGARD® RBWF/LF

S+S REGELTECHNIK

Датчик движения и светочувствительный датчик для внутренних помещений, мультисенсорное устройство с активным и релейным выходом

Датчик движения и светочувствительный датчик и сигнализатор присутствия **KIN**ASGARD® **RBWF / LF** является комбинированным устройством; он регистрирует движение, а также освещенность посредством рассеивателя и присутствие людей и служит для распознавания состояний. Для освещенности он генерирует нормированный сигнал 0–10 В или 4...20 мА, для движения в качестве выхода используется релейный контакт.

Он применяется при автоматизации зданий, в коридорах, на рабочих местах, в промышленных, офисных и торговых помещениях для регулирования освещения по мере необходимости, например, в качестве контроллера защиты от солнца, для зависящего от дневного света постоянного регулирования освещения, для управления жалюзи / лампами, для автоматизированного энергосбережения, в целях избежания излишнего нагрева помещений или для охлаждения незанятых помещений.

ТЕХНИЧЕСКИЕ ДАННЫЕ

Напряжение питания:	24 В перем. тока (±20 %); 15...36 В пост. тока для варианта U 15...36 В пост. тока для варианта I, зависит от нагрузки, стабилизированное, остаточная пульсация ±0,3 В
Нагрузка:	R_a (Ом) = (U_b - 14 В) / 0,02 А для варианта I
Сопротивление нагрузки:	R_L > 5 кОм для варианта U
Потребляемая мощность:	< 1 Вт при 24 В пост. тока; < 2 ВА при 24 В перем. тока
Чувствительный элемент:	инфракрасный датчик движения и фотодатчик с рассеивателем (см. начало главы)
Выход датчика движения:	нет движения / есть движение + обнаружения присутствия людей, беспотенциальный переключающий контакт (24 В), омическая нагрузка 1 А
Вр. возв. в деж. режим:	настраивается в пределах от 4 с до 16 мин
Диапазон измерения светового датчика:	**переключение диапазонов измерения** (при помощи DIP-переключателя) **0...500 лк / 1 клк / 5 клк / 20 клк** (опционально – другие диапазоны измерения, например, 100 клк)
Выход датчика света:	0–10 В (линеариз., активный, 3-проводное подключение) или 4...20 мА
Погреш. датчика света:	обычно < 5 % верхнего предельного значения
Температура окруж. среды:	0...+50 °C
Эл. подключение:	0,14–1,5 мм², по винтовым зажимам
Корпус:	пластик, акрилонитрил-бутадиенстирол (ABS), цвет – чистый белый (аналогичен RAL 9010)
Размеры:	85 x 85 x 27 мм (Baldur 1)
Монтаж:	настенный или на монтажную коробку Ø 55 мм, низ с четырьмя отверстиями, для закрепления на вертикально или горизонтально установленных коробках для подвода кабеля сзади, с шаблоном отверстия под открытый ввод кабеля сверху или снизу
Класс защиты:	III (согласно EN 60 730)
Степень защиты:	**IP 30** (согласно EN 60 529)
Нормы:	соответствие CE-нормам, электромагнитная совместимость согласно EN 61326, директива 2014 / 30 / EU

Диапазоны измерения (настраиваемые)	DIP 1	DIP 2	DIP 3	DIP 4
0...500 лк	**ON**	OFF	OFF	OFF
0... **1 клк** (default)	OFF	**ON**	OFF	OFF
0... 5 клк	OFF	OFF	**ON**	OFF
0... 20 клк	OFF	OFF	OFF	**ON**

Схема подключения **RBWF/LF**

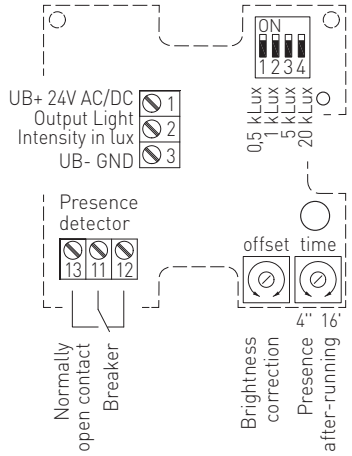

Схема соединения **RBWF/LF-U**

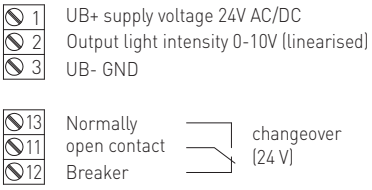

Схема соединения **RBWF/LF-I**

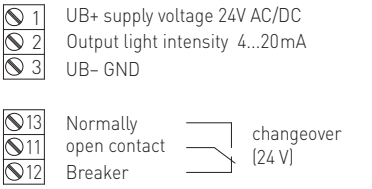

S+S REGELTECHNIK

Датчик движения и светочувствительный датчик для внутренних помещений, мультисенсорное устройство с активным и релейным выходом

Габаритный чертеж

Корпус **Baldur 1**
RBWF/LF

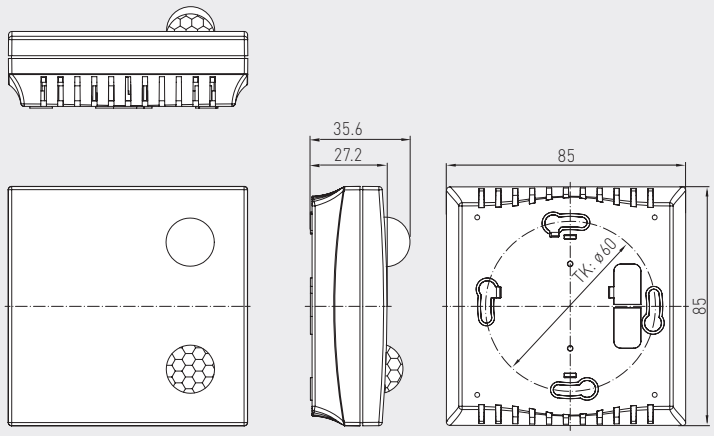

RBWF/LF

KINASGARD® RBWF/LF	Датчик движения и светочувствительный датчик для внутренних помещений		
Тип/WG01	**Обнаружение, Диапазон измерения**	**Выход**	**Арт. №**
RBWF-LF-U			
1. Присутствие + движение	да/нет (устройства реле on/off)	переключатель	1401-41A1-1100-000
2. Освещенность	0...500 лк / 1 клк / 5 клк / 20 клк	0–10 В (линеариз.)	
RBWF-LF-I			
1. Присутствие + движение	да/нет (устройства реле on/off)	переключатель	1401-41A1-3200-000
2. Освещенность	0...500 лк / 1 клк / 5 клк / 20 клк	4...20 мА	
Дополнительная плата:	опционально — свободный выбор других диапазонов, например, 100 клк		по запросу